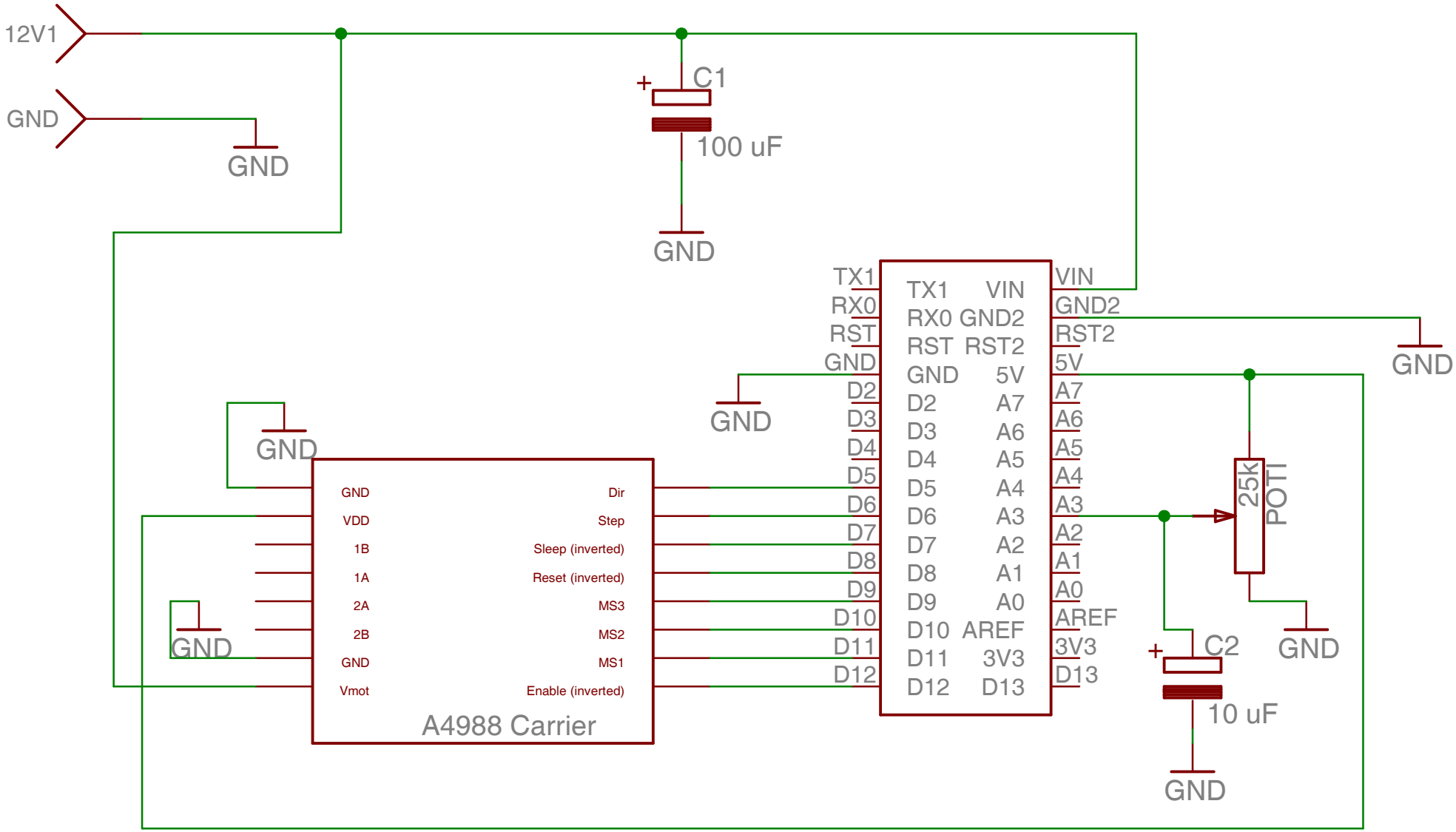
12V1
GND
GND
C1
100 uF
GND
TX1
RX0
RST
GND
D2
D3
D4
D5
D6
D7
D8
D9
D10
D11
D12
TX1 VIN
RX0 GND2
RST RST2
GND 5V
D2 A7
D3 A6
D4 A5
D5 A4
D6 A3
D7 A2
D8 A1
D9 A0
D10 AREF
D11 3V3
D12 D13
VIN
GND2
RST2
5V
A7
A6
A5
A4
A3
A2
A1
A0
AREF
3V3
D13
GND
GND
GND
GND
GND
GND
GND
GND
GND
Dir
Step
Sleep (inverted)
Reset (inverted)
MS3
MS2
MS1
Enable (inverted)
A4988 Carrier
25k
POTI
C2
10 uF
GND